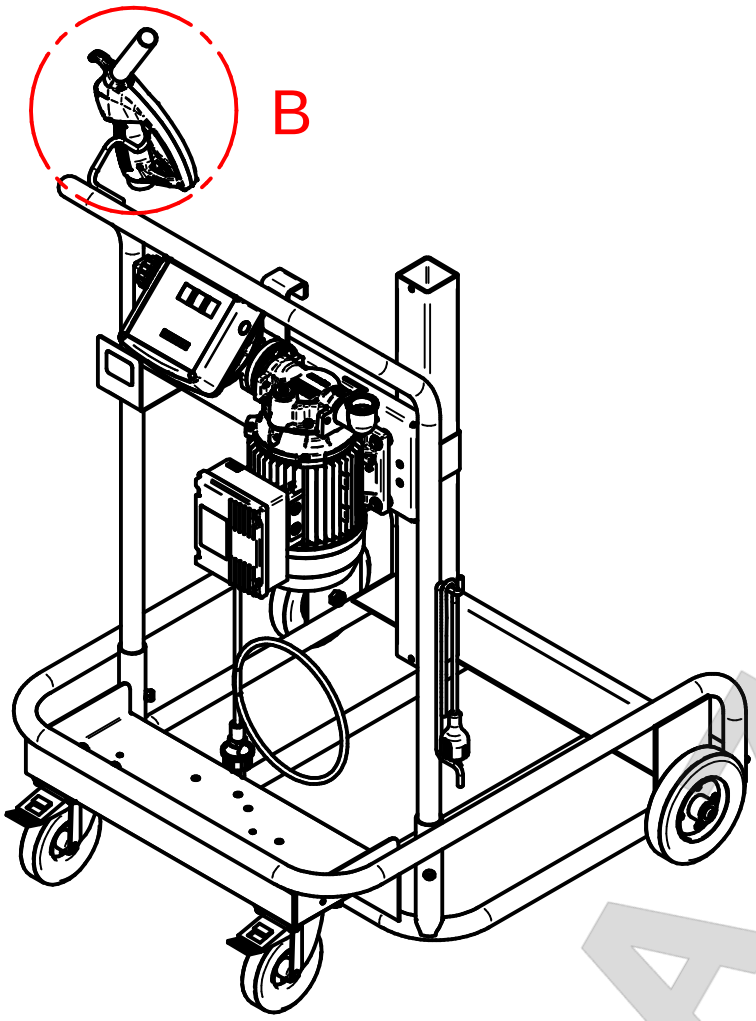

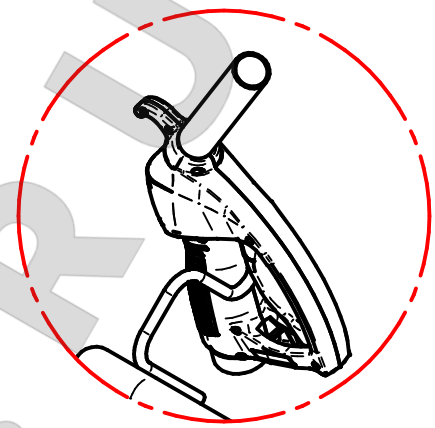

Dett. B

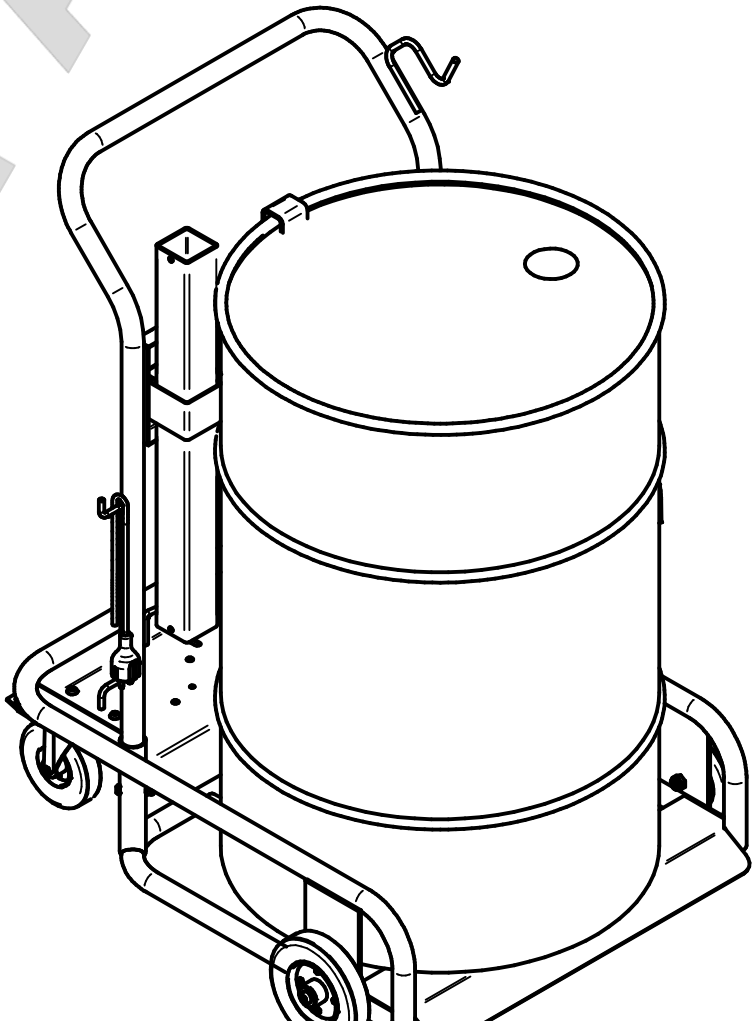

ARTAZ.RU

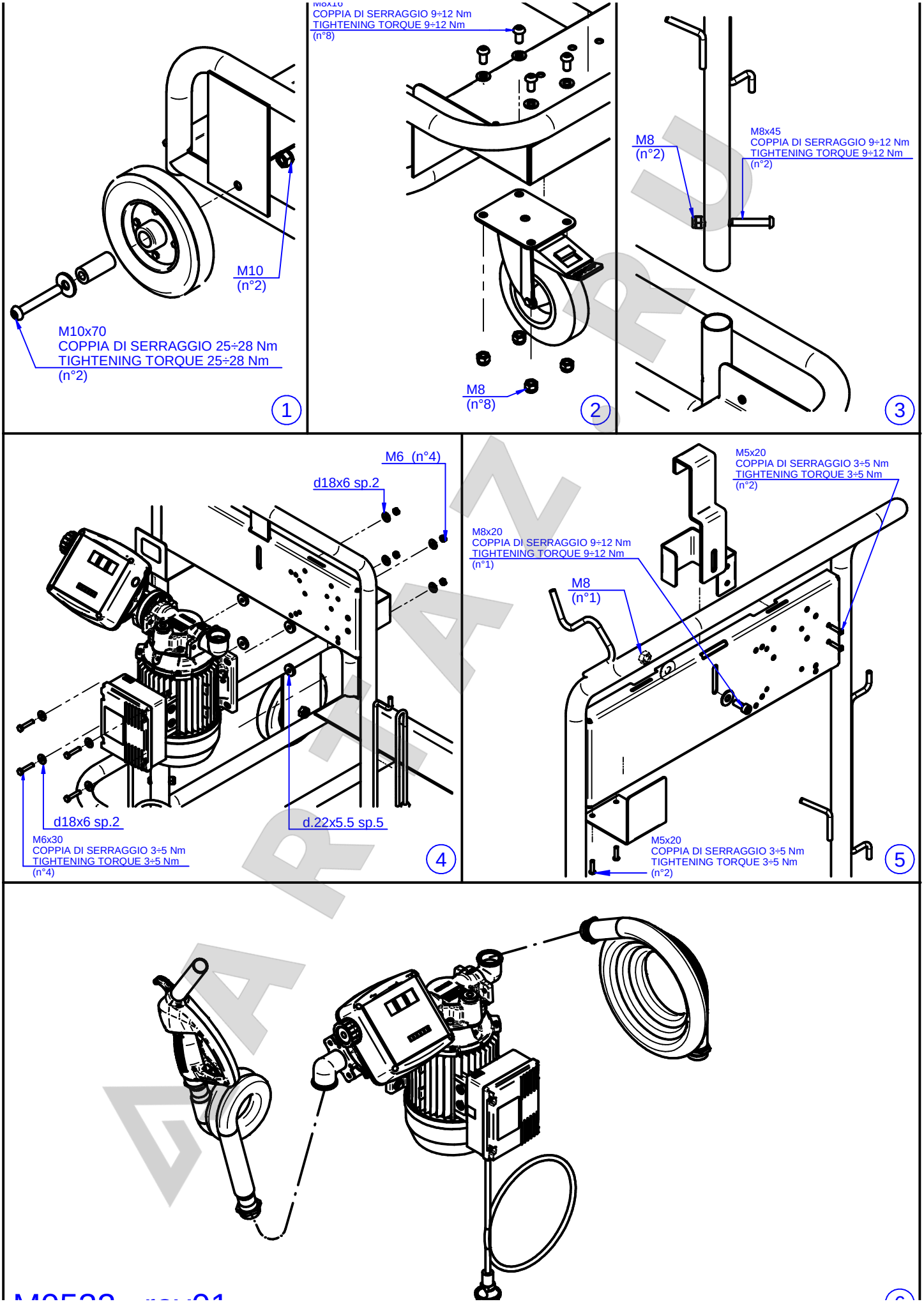
M10
(n°2)
M10x70
COPPIA DI SERRAGGIO 25÷28 Nm
TIGHTENING TORQUE 25÷28 Nm
(n°2)
1
M8x16
COPPIA DI SERRAGGIO 9÷12 Nm
TIGHTENING TORQUE 9÷12 Nm
(n°8)
M8
(n°8)
2
M8
(n°2)
M8x45
COPPIA DI SERRAGGIO 9÷12 Nm
TIGHTENING TORQUE 9÷12 Nm
(n°2)
3
M6 (n°4)
d18x6 sp.2
d18x6 sp.2
d.22x5.5 sp.5
M6x30
COPPIA DI SERRAGGIO 3÷5 Nm
TIGHTENING TORQUE 3÷5 Nm
(n°4)
4
M5x20
COPPIA DI SERRAGGIO 3÷5 Nm
TIGHTENING TORQUE 3÷5 Nm
(n°2)
M8x20
COPPIA DI SERRAGGIO 9÷12 Nm
TIGHTENING TORQUE 9÷12 Nm
(n°1)
M8
(n°1)
M5x20
COPPIA DI SERRAGGIO 3÷5 Nm
TIGHTENING TORQUE 3÷5 Nm
(n°2)
5