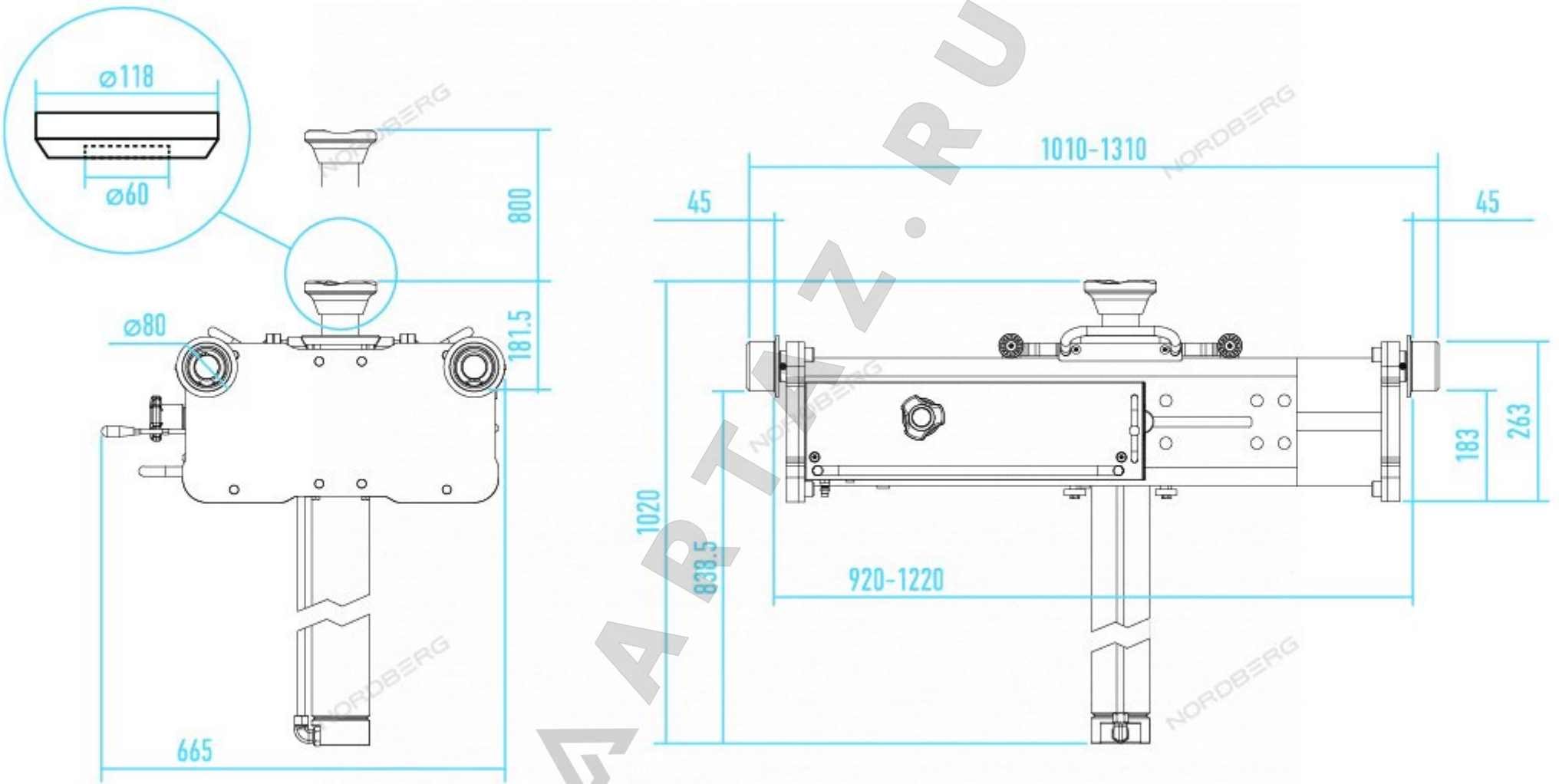Выдвижная каретка, ширина колеи меняется от 920 до 1220 мм